IDEO EQUIPEMENTS

EQUIPEMENTS DE LOISIRS

MINI PARCOURS ENFANTS - FILET D'ESCALADE

Réf. 023516

De 3 à 12 ans

Fabrication française

GARANTIE 10 ANS

CARACTERISTIQUES

Equipement conforme aux normes françaises NFS 52-901
Réalisée en bois traité autoclave classe 4
Certifié PEFC
Visseries et boulonneries en acier inoxydable
A sceller
Possibilité 5 enfants
Zone d'impact : 5280 mm x 4480 mm
Hauteur de chute : 1750 mm
Surface amortissante : 21.5 m2
De 3 à 12 ans
A sceller 0.40 m3
Option : panneau explicatif, nous consulter

ZONE D'IMPACT (cm)

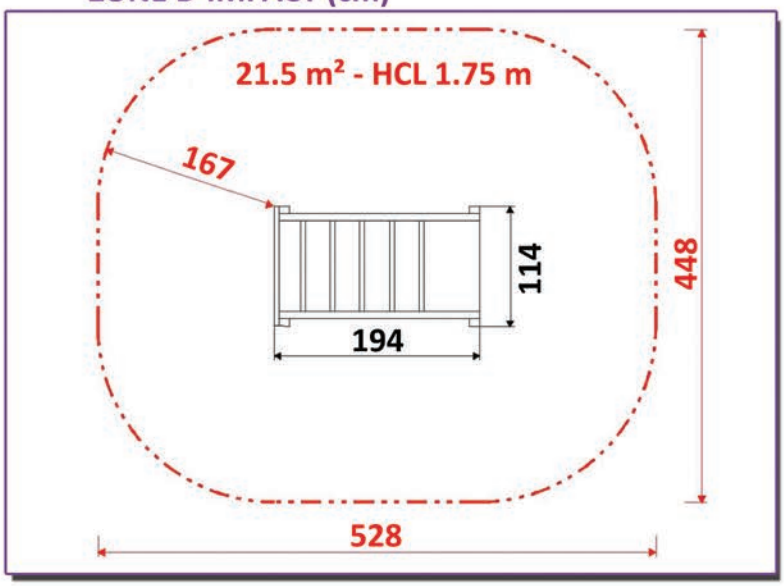

IDEO Equipements - 14 Rue du 19 mars 1962 - ZE des Cosses - 86170 AVANTON
Tél : 05 49 46 50 86 - info@ideo-equipements.fr - www.ideo-equipements.fr