Jeu sur ressort FALCON - *Réf 087025*

Certifié selon la Norme NF EN 1176
Jeu pour 1 enfant
Corps en pin lamellé collé
Ailes et hélice en stratifé compact HPL
Poignées en plastique
Ressort en acier thermolaqué avec système anti pincement
Platines de scellement en acier galvanisé à chaud
Livré monté

Tranche d'âge : 2 à 8 ans

Dimensions : L. 820 x l. 800 x H. 790 mm

Poids : 30 kg

Fixation :
fixation par trois pattes de scellement à l'embase du jeu

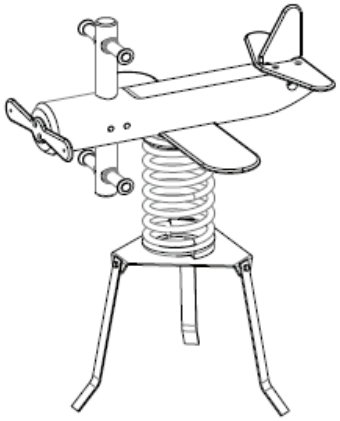

Hauteur de chute : 540 mm

Surface amortissante : 8 m²

FICHE TECHNIQUE IDEO EQUIPEMENTS

IDEO Equipements - 14 Rue du 19 mars 1962 - ZE des Cosses - 86170 AVANTON
Tél : 05 49 46 50 86 - info@ideo-equipements.fr - www.ideo-equipements.fr

JEU SUR RESSORT FALCON - *POSE*

Etape n°1

Assemblez les trois pattes de scellement (rep B) à l'embase du jeu pré-monté.

Fixation: ***Boulon TH 10x30 (rep 1) , Ecrou M10 (rep 2)***

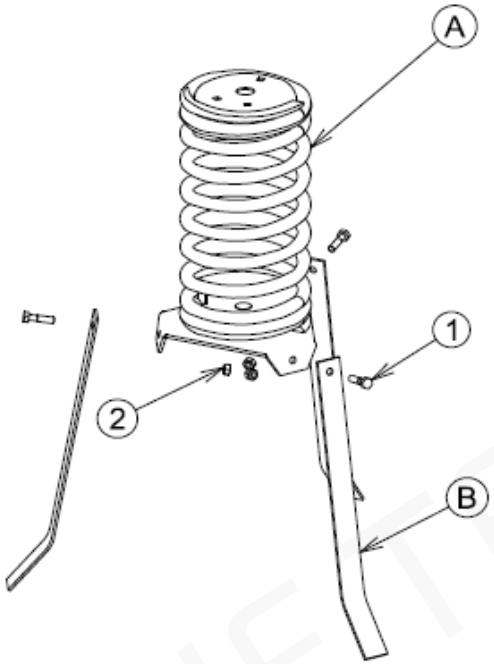

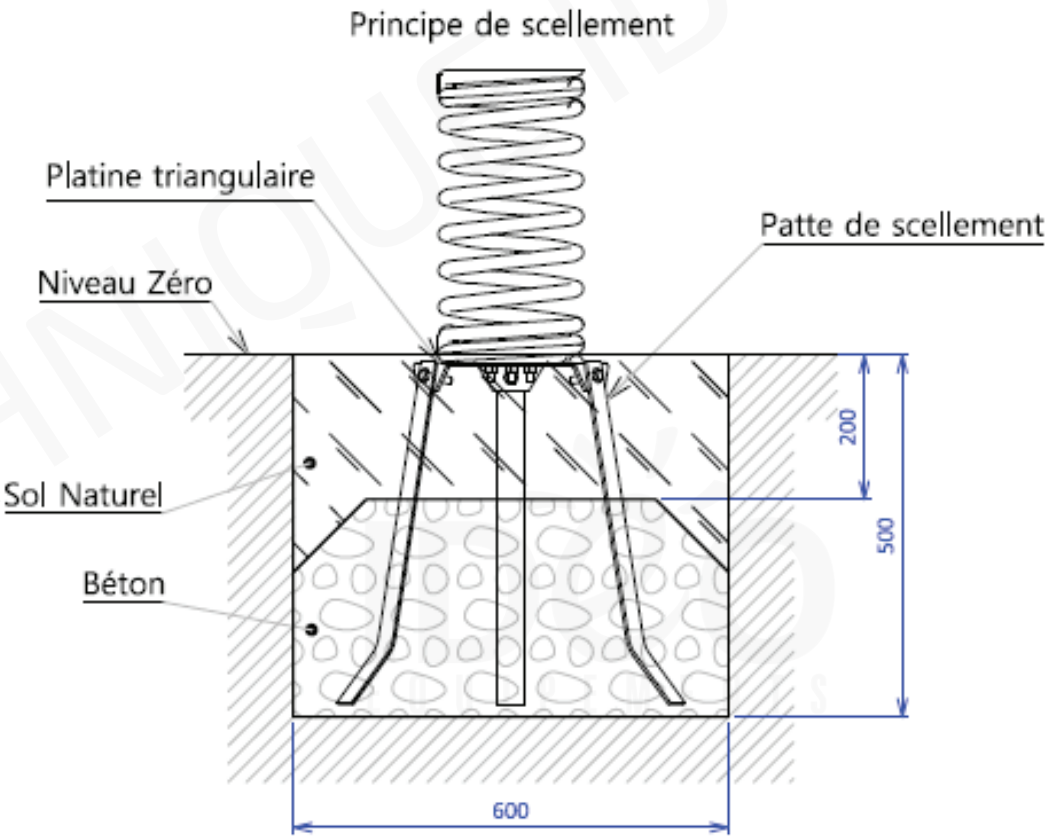

Etape n°2

Positionnez l'ensemble dans la fondation, **en veillant à respecter le niveau zéro.**

Contrôlez le niveau et l'aplomb du jeu, puis calez et étayez l'ensemble.

Ce jeu est fixé au sol par l'intermédiaire de platines métalliques, **celles-ci doivent être obligatoirement scellées béton.**

FICHE TECHNIQUE IDEO