Barrière CAMPAGNARDE - *Réf 010916-010917-010918-010919-010920*

Barrière en pin traité autoclave classe 4 version carrée
Certifié PEFC 10-32-73 et CTB B+
Garantie 10 ans contre la putréfaction
Composée de 3 poteaux section 145 x 145 de hauteur 1500 mm dont 1 de réception
Livré avec cadenas en laiton
Traverse : 70 x 145 mm
Passage : 3000 / 3500 / 4000 / 4500 mm
Fixations et quincaillerie en acier galvanisé

Barrière en position ouverte avec panneau d'interdiction (en option)

Dimensions : L. 3000 ou 3500 ou 4000 ou 4500 x H. 1100 mm

Poids : 101, 105, 115, 120 kg

Fixation : à sceller de 400 mm

Options :
Panneau interdiction, cadenas et clé pompier 14, nous consulter

GARANTIE 10 ANS

FICHE TECHNIQUE

BARRIÈRE CAMPAGNARDE - *RÉF 010916-010917-010918-010919-010920*

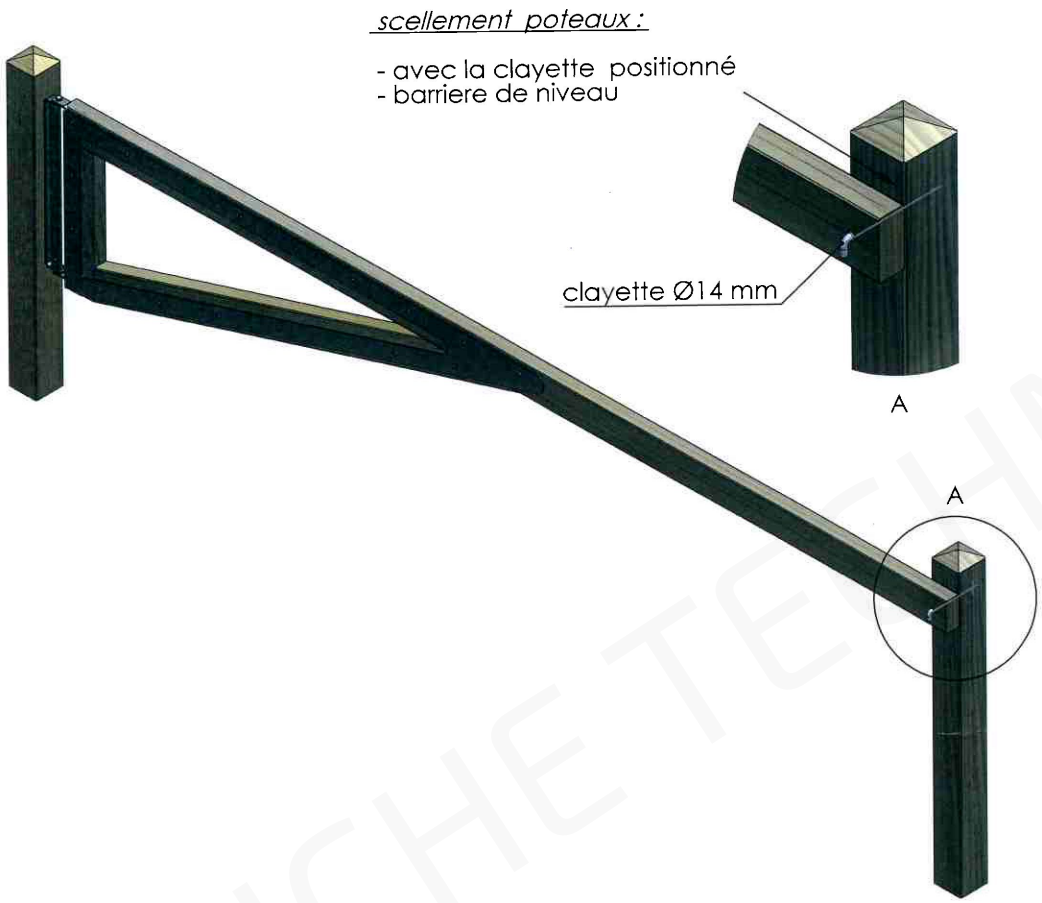

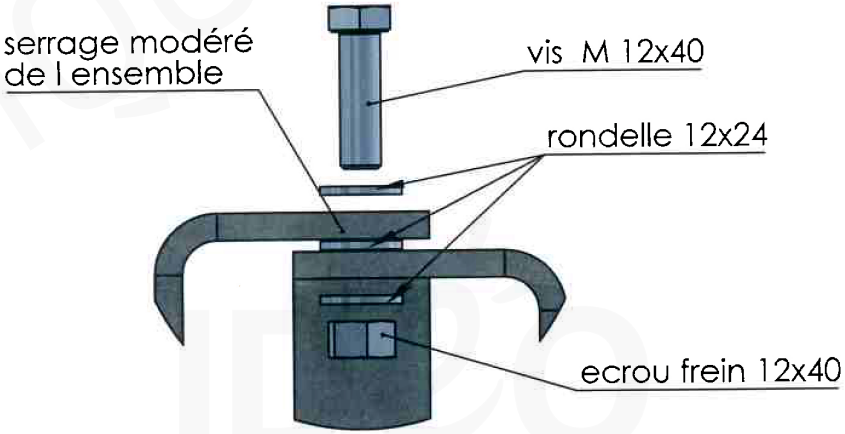

FICHE TECHNIQUE IDEO EQUIPEMENTS