GAMME PARTHENAY - *RÉF 016098-016101-016179-016180*

RECYCLÉ & RECYCLABLE | NETTOYAGE FACILE & ANTI-GRAFFITI | IMPUTRESCIBLE | NE SE FEND PAS | RESISTE AUX UV | GARANTIE 10 ANS

Bancs et banquettes réalisés en plastique 100 % recyclé teinté dans la masse
résistant aux dégradations naturelles et au vandalisme
Lames d'épaisseur 40 mm avec fer plat de renfort en acier galvanisé
Piétement en plastique recyclé coloris noir
Livré monté

COLORIS :

DIMENSIONS : Bancs - L. 1500 ou 1800 x l. 603 mm / Assise - L. 380 x H. 441 mm
Banquettes - L. 1500 ou 1800 mm / Assise L. 380 x H. 433 mm

POIDS : bancs - 1500mm - 72 kg / 1800mm - 79 kg
banquettes - 1500mm - 38 kg / 1800mm - 45 kg

FIXATION : au sol par 4 équerres et goujons d'ancrage (INCLUS)

FICHE TECHNIQUE IDEO

Gamme PARTHENAY - *Réf 016098-016101-016179-016180*

Mise en place - Banc

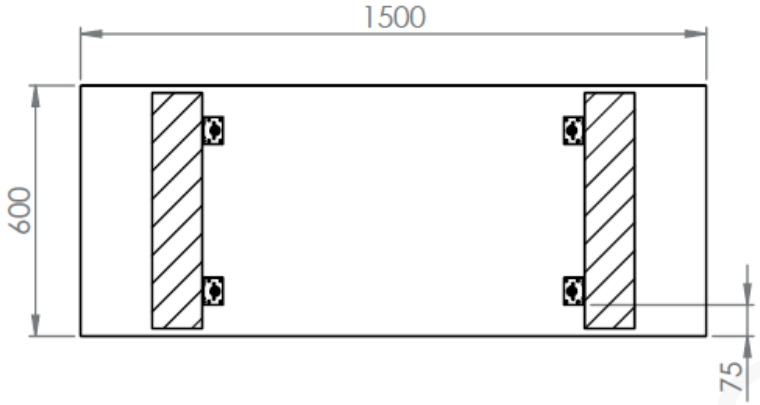

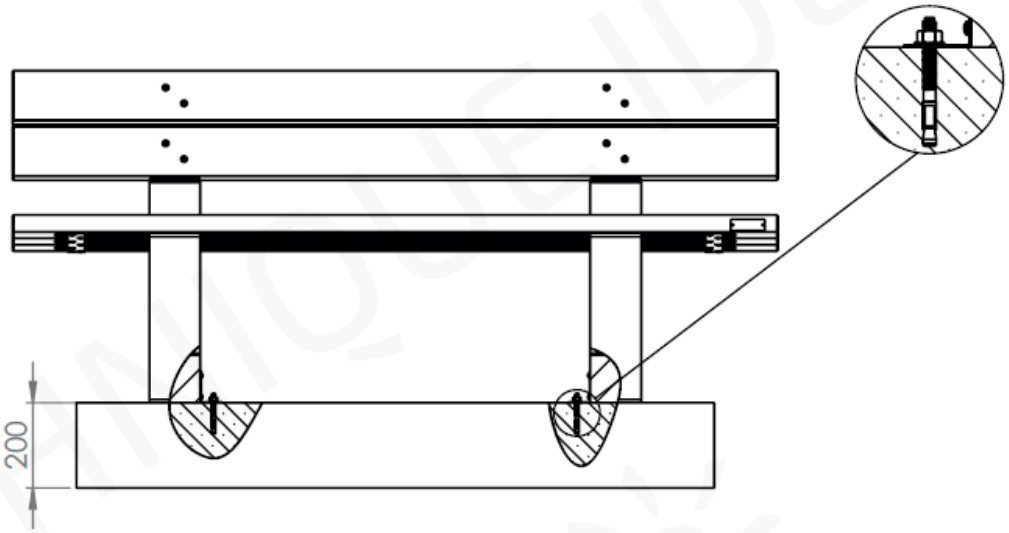
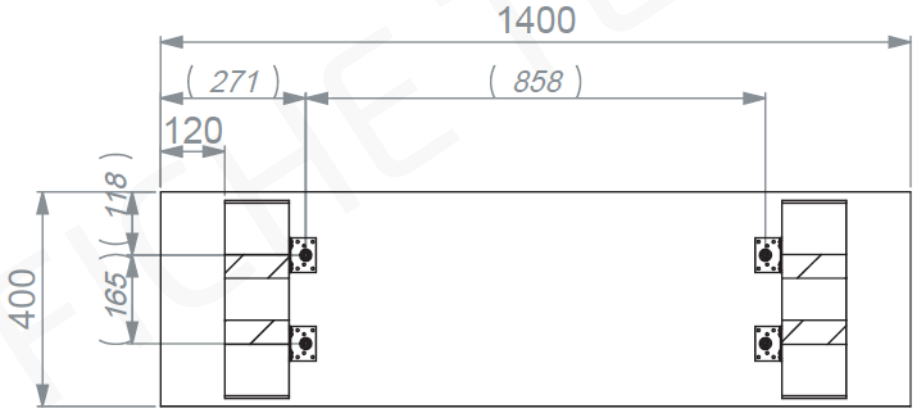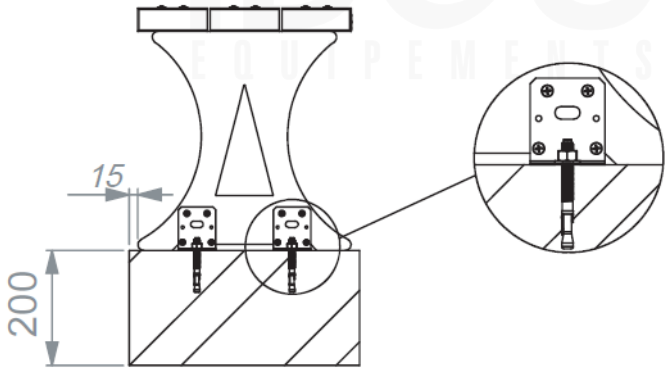
Mise en place - Banquette