BASCULE À RESSORTS GORILLE – *RÉF 033530*

Certifié selon la Norme Européenne NF EN1176-1 et NF EN1176-6 version 2017
Structure en tube acier finition époxy 100 x 100 mm
Visserie en inox A2
Elément de décor en compact imputréscible

TRANCHE D'ÂGE : 2 à 7 ans

DIMENSIONS : L. 2160 x l. 470 x H. 500 mm

FIXATION : A sceller - Nombre de réservation : 1
Rectangle de 1200 x 800 mm
Scellement niveau 0 applicable
Scellement direct profondeur : 500 mm
Dosage béton : 300kg/m3

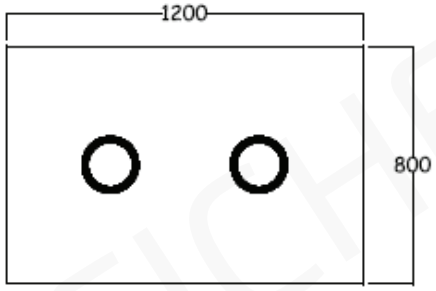

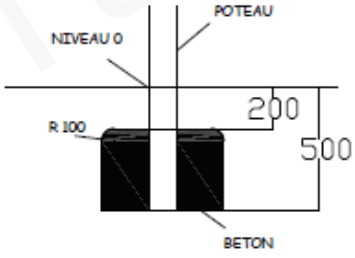

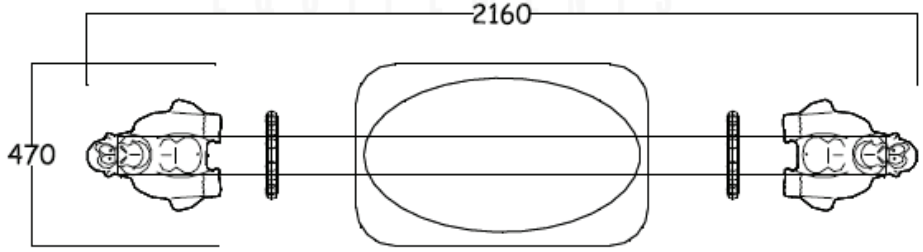

IDEO Equipements - 14 Rue du 19 mars 1962 - ZE des Cosses - 86170 AVANTON
Tél : 05 49 46 50 86 - info@ideo-equipements.fr - www.ideo-equipements.fr

BASCULE À RESSORTS GORILLE – *SURFACE AMORTISSANTE*

Hauteur de chute : 600 mm
Surface amortissante : 14,15 m²

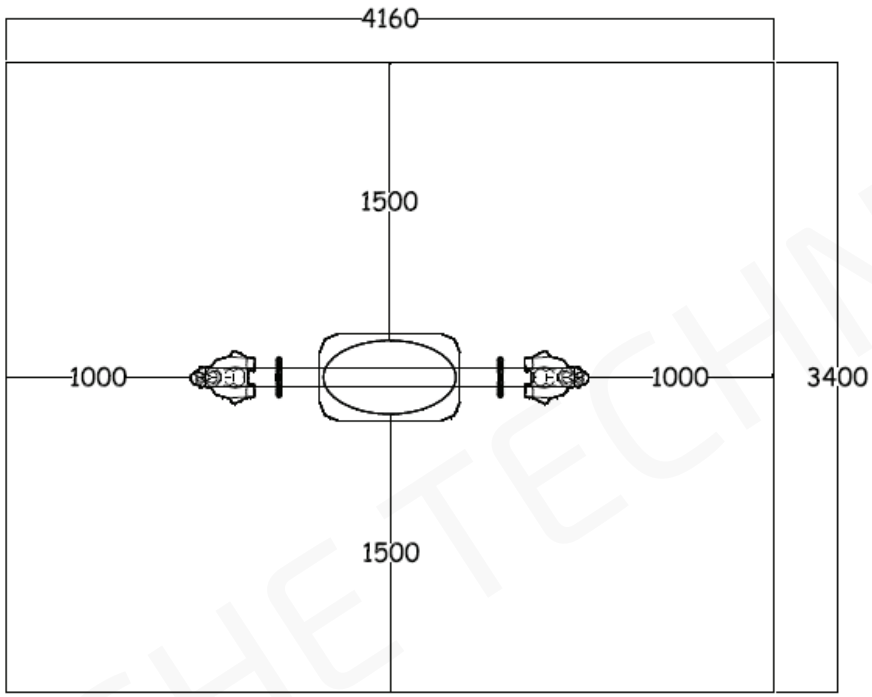

____ : surface d'impact à couvrir : **14.15 m²**

- 1 m et 1,50 m autour du jeu

FICHE TECHNIQUE IDEO