IDEO EQUIPEMENTS

AMENAGEMENT EXTERIEUR

BARRIERE DE MANIFESTATION

Réf. 0420093 / 0420094

Fabrication française

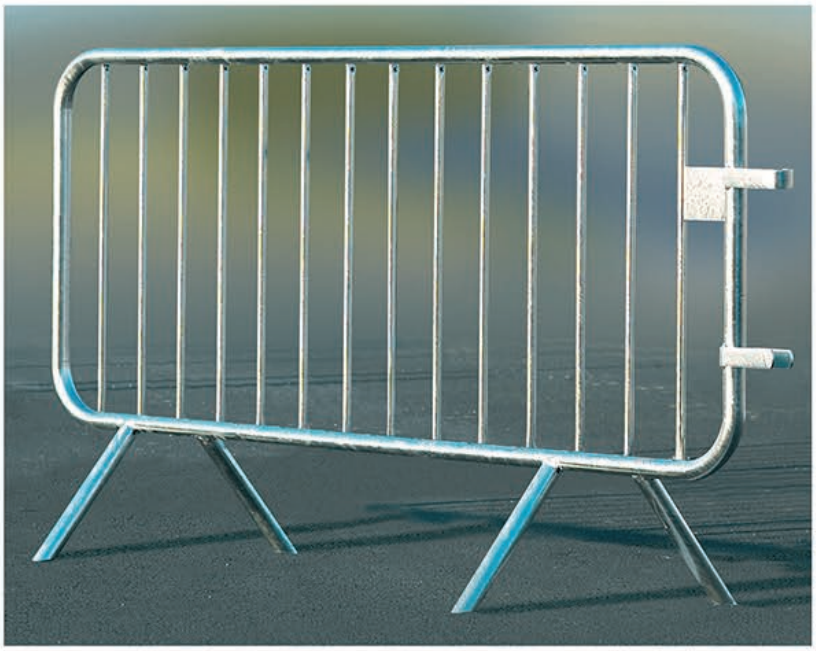

CARACTERISTIQUES

Finition galvanisée
Hauteur totale : 1090 mm
Cadre en tube Ø 35 mm / Entraxe des pieds : 400 mm
4 coins arrondis
Pieds biseautés pour une meilleure stabilité
Plaque d'identification en tôle de 114 x 100
(en option : possibilité de découpe laser ou auto-collant)
Accrochage universel
2 dimensions :
- 14 barreaux avec un écartement inférieur à 110 mm
Longueur : 2000 mm (*crochets compris*) / Poids : 15 kg
- 18 barreaux avec un écartement inférieur à 110 mm
Longueur : 2500 mm (*crochets compris*) / Poids : 16.5 kg

DIMENSIONS (mm)

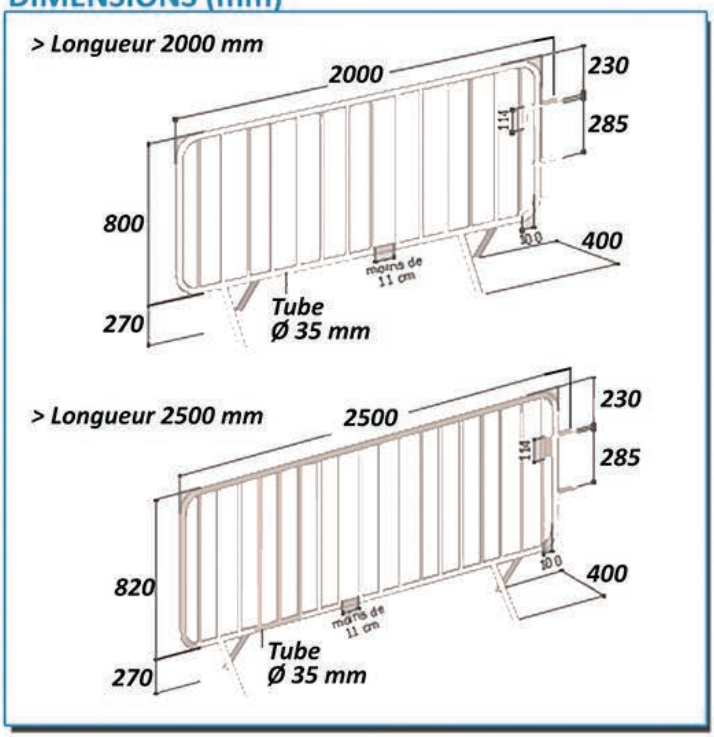

IDEO Equipements - 14 Rue du 19 mars 1962 - ZE des Cosses - 86170 AVANTON
Tél : 05 49 46 50 86 - info@ideo-equipements.fr - www.ideo-equipements.fr