IDÉO
EQUIPEMENTS

La Fiche TECHNIQUE

14 rue du 19 mars 1962 - ZA des Cosses - 86170 AVANTON
05 49 46 50 86 - info@ideo-equipements.fr

Table SILAOS® Réf. : 042436

CARACTÉRISTIQUES TECHNIQUES

> Assise et plateau de table : en tôle acier galvanisée pliée, épaisseur 2 mm, largeur de lame 120 mm

Table :

> Dimensions : long. 1820 x larg. 798 x haut. 750 mm
> Structure en tube acier 40 x 60 mm peint, ép. 2 mm
> Platines de fixation : 110 x 90 mm, épaisseur 8 mm

Banquette :

> Dimensions : long.1800 x larg. 440 x haut. 450 mm
> Profondeur d'assise : 393 mm
> Structure en tube acier 30 x 50 mm peint, ép. 2 mm
> Platines de fixation : 80 x 60 mm, épaisseur 5 mm

RECOMMANDATIONS DE POSE

> Fixation sur platines
> Prêt à monter
> Poids : 97 kg

SCHÉMAS

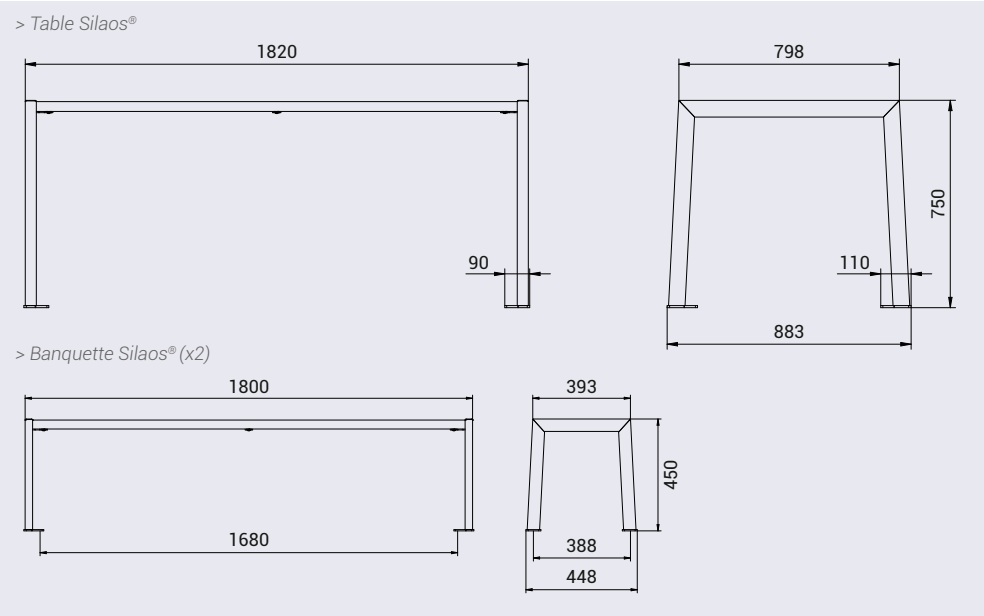

PLAN DE SCELLEMENT

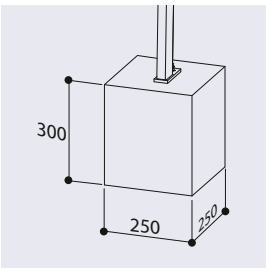

FINITION PEINTURE NUANCIER 1

> Structure en acier peint sur zinc selon nos coloris
> Assise et plateau de table peint sur galva selon nos coloris
> En monochrome ou en bicolore

RAL 3020 | RAL 3004 | RAL 5010 | RAL 6005 | RAL 8017

RAL 7044 | RAL 9010 | RAL 9005 | Gris PROCITY® | Aspect Corten

IDEO EQUIPEMENTS ©2023