IDEO EQUIPEMENTS

AMENAGEMENT EXTERIEUR

CORSET EMBOITABLE

Réf. 042533 / 042534 / 042535 / 042536

Fabrication française

Version galva

Version peinte

CARACTERISTIQUES

Entourage complet de l'arbre ou du support à protéger (lampadaires, poteaux de signalisation...)
Tube acier Ø 60/2 galvanisé ou peint sur galva selon nos RAL (***à préciser à la commande***)
Pose par emboîtement et scellement direct
Hauteur totale : 700 mm / H. hors sol 300 mm
Dimensions au choix :
- 700 x 700 mm / Poids : 15.3 kg
- 1200 x 1200 mm / Poids : 22 kg

COLORIS AU CHOIX

COLORIS : 1021 | 3004 | 3020 | 5010 | 6005 | 7044 | 8017 | 9010 | 9005 | GRIS PROCITY® | ASPECT CORTEN

DIMENSIONS (mm)

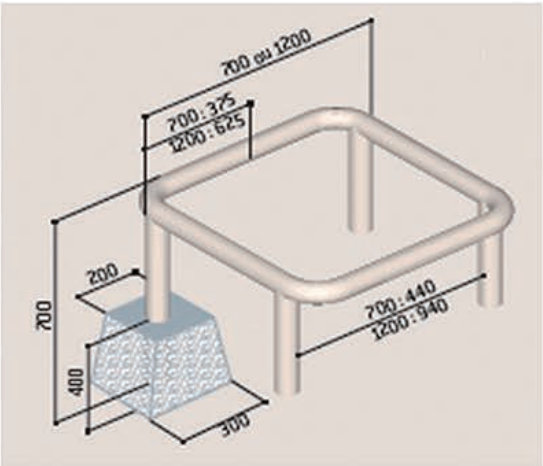

IDEO Equipements - 14 Rue du 19 mars 1962 - ZE des Cosses - 86170 AVANTON
Tél : 05 49 46 50 86 - info@ideo-equipements.fr - www.ideo-equipements.fr