Borne INOX CIMA

Borne inox à tête bombée fixe ou amovible / INOX 304L
Finition brossée
Système d'amovibilité à visser par clé ergot (non fournie)
ou par clé triangle de 11 (fournie)

Dimensions : Ø. 76 / 88,9 / 104 mm
Anti-bélier : Ø. 114,3 / 139,7 / 154 / 204 / 219,1 / 254 mm

Hauteur hors sol : 500 / 750 / 1000 mm

Fixation :
A sceller ou amovible (fourreau en option - le potelet est enfoncé de 20cm dans les fourreaux)

En option :
Finition inox 316L (adapté aux milieux salins)
Borne à tête plate
Hauteur hors sol 1200 mm
Bande inox microbillée
Rondelle de finition
Borne sur platine

		H. hors sol 500mm H. totale 750mm		H. hors sol 750mm H. totale 1000mm		H. hors sol 1000mm H. totale 1200mm	
		Fixes	Amovibles	Fixes	Amovibles	Fixes	Amovibles
		REF	REF	REF	REF	REF	REF
	Ø. 76mm					093099	093092
	Ø. 88.9mm					093112	093131
	Ø. 104mm					093101	093094
Anti-bélier	Ø. 114.3mm			093113	093129	093110	093132
Anti-bélier	Ø. 139.7mm	093119	093127	093111	093130	093114	093133
Anti-bélier	Ø. 154mm	093090	093102	093095	093103	093120	093134
Anti-bélier	Ø. 204mm	093096	093104	093097	093105	093121	093135
Anti-bélier	Ø. 219.1mm	093162	093154	093164	093156	093166	093158
Anti-bélier	Ø. 254mm	093089	093106	093108	093107	093122	093136

Bande inox microbillée	093041

FICHE TECHNIQUE IDEO

Borne INOX CIMA

Borne fixe

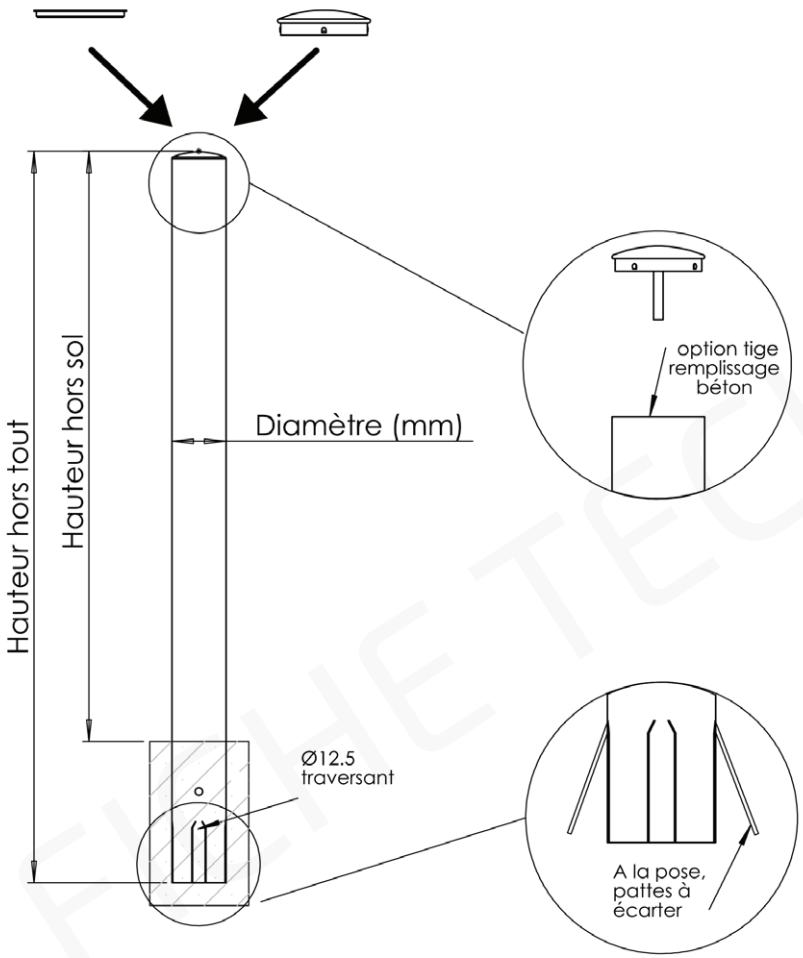

Borne amovible

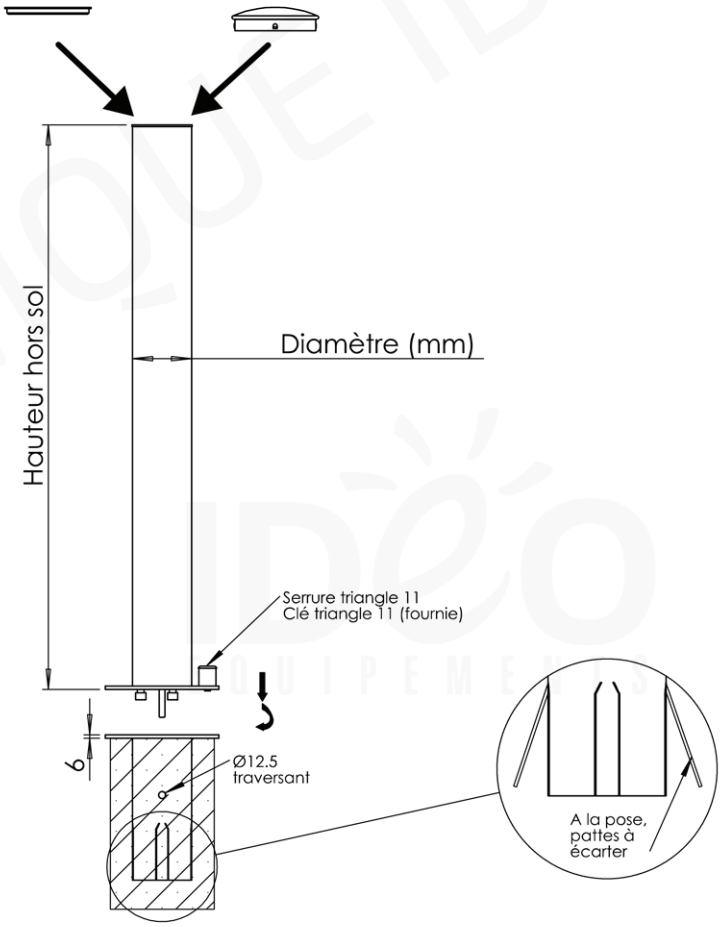

FICHE TECHNIQUE IDEO EQUIPEMENTS