VERTIGO

Réf 149032 - 149032 - 149034

FICHE TECHNIQUE IDEO

Environnement et Propreté

Bac mini jardin sans pieds
Panneaux composés de planches languette rainure
épaisseur de 28 mm
Fond en option

Coloris :

Dimensions :

1	Petit	L. 900mm l. 950mm H. 420mm
2	Moyen	L. 1200mm l. 1250mm H. 420mm
3	Grand	L. 1800mm l. 1850mm H. 420mm

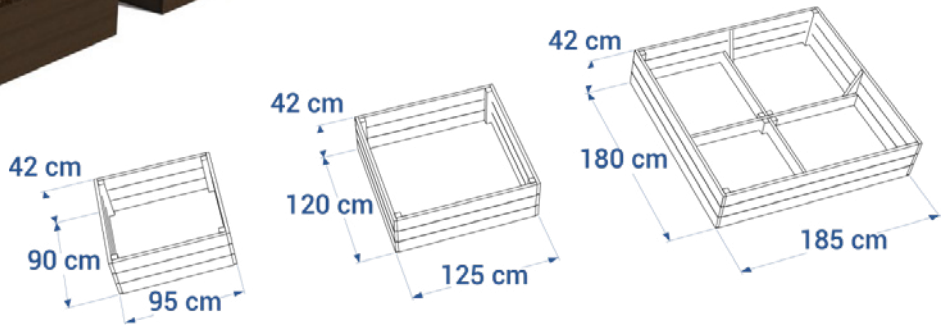

GARANTIE 20 ANS

IDEO Equipements - 14 Rue du 19 mars 1962 - ZE des Cosses - 86170 AVANTON
Tél : 05 49 46 50 86 - info@ideo-equipements.fr - www.ideo-equipements.fr