IDÉO
EQUIPEMENTS

La Fiche TECHNIQUE

14 rue du 19 mars 1962 - ZA des Cosses - 86170 AVANTON
05 49 46 50 86 - info@ideo-equipements.fr

Borne ATHENES Réf. : 149054-149055

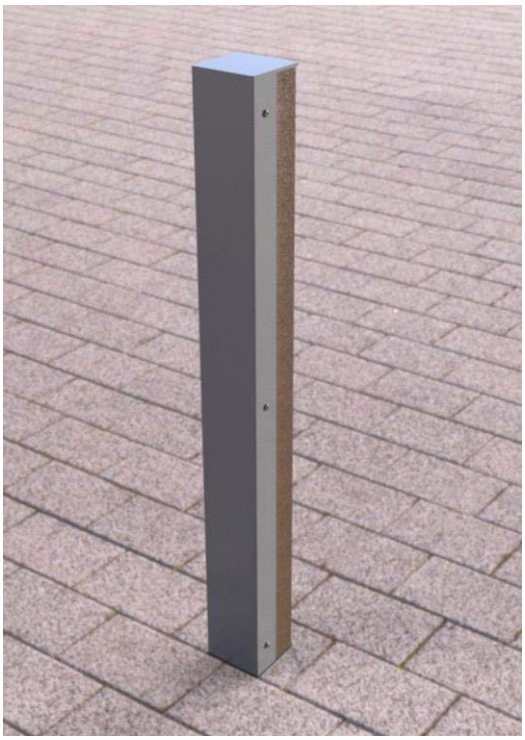

Fourreau amovible à clé

Dimensions 10,5x10,5 cm
Hauteur 120 cm, hors-sol 100 cm
Composé d'un poteau de section 10x10 cm et d'un habillage en acier
Habillage en finition laquée RAL 7016 ou 9005 au choix (autres RAL en option)
À sceller ou avec fourreau amovible à clé en option
Poids : 17 kg

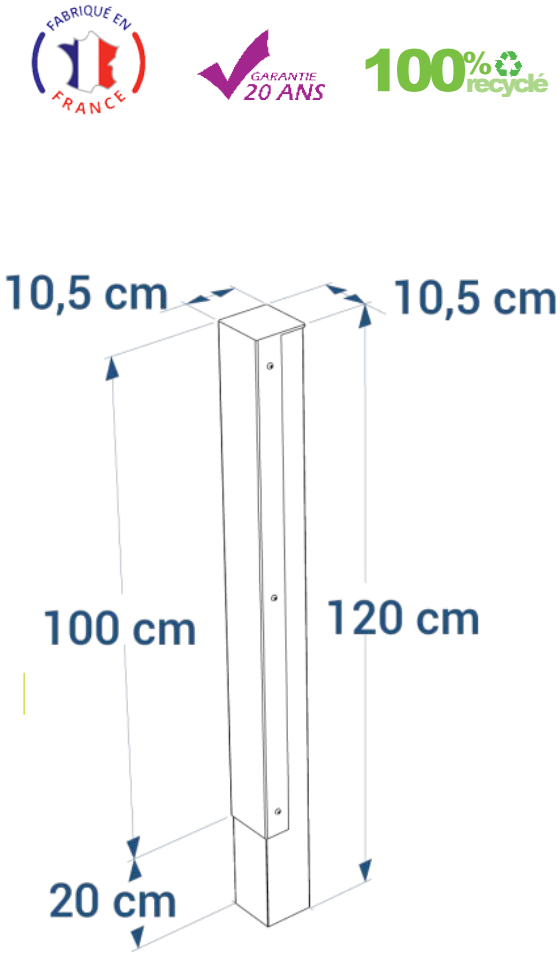

Cloris au choix Lattes : marron, gris, noir ou vert

IDEO EQUIPEMENTS ©2023